スリットランプのハロゲンランプの交換

警告

バルブを交換する前に、キースイッチを操作して機器の電源を切り、電源ケーブルを外します。バルブが冷却するのを待つか、保護手袋を着用してから、バルブに触れて下さい。

- ハロゲンバルブ（**3**）を、図 32 の図示の通り交換します。
- ランプホルダーのロックを解除するには、レバー（**5**）を倒します。
- バルブには素手で触れないで下さい。
- バルブを挿入する際に、ランプホルダー（**2**）の向きを位置決めピン（**4**）に対して正しく合わせて下さい。

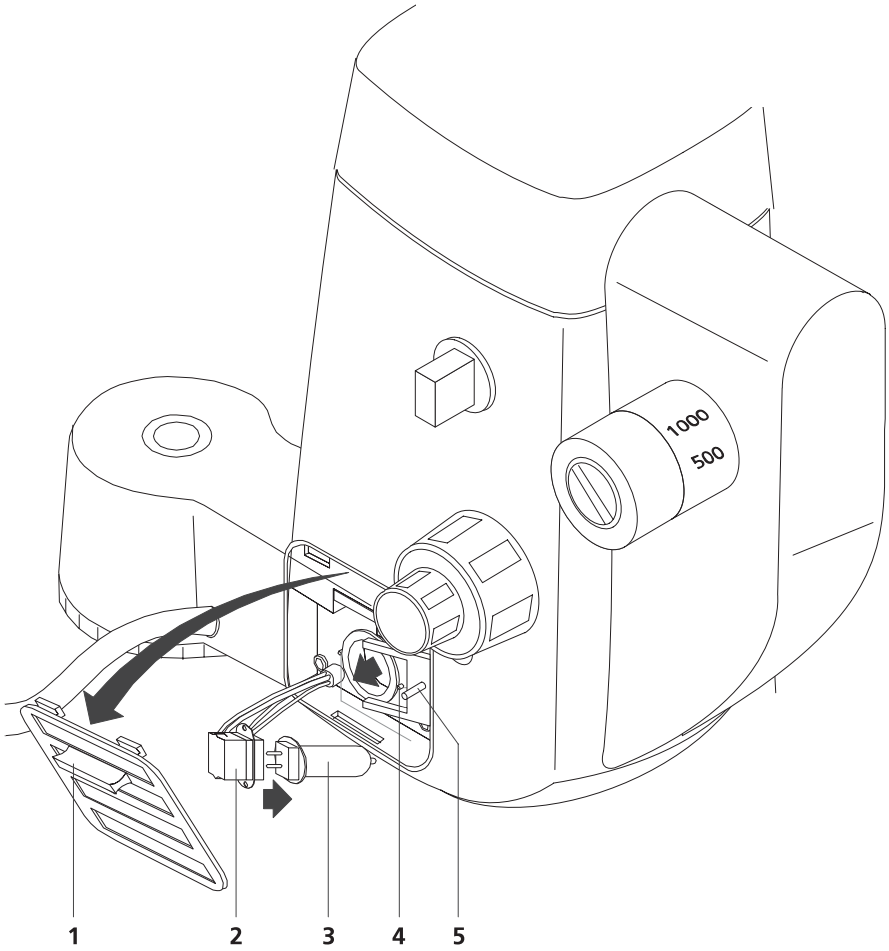

1 ハロゲンランプ･カバー
2 ランプホルダー
3 ハロゲンバルブ
4 位置決めピン
5 レバー

図 32　ハロゲンバルブの交換